消防员便携式无线电话

NTW-3000E

新阳升新一代消防员便携式无线电话：

- 符合 IMO MSC.338（91）和 IMO MSC.1/Circ.1460/Rev.5 规范
- 船舶业余消防员标配
- 4 位数字频道
- 通过防爆认证
- 获多家船级社型式认可







根据IMO MSC.338（91）& SOLAS公约II-2 10.10.4规范要求：

船舶消防通信

船上每一支消防队应携带至少两个双向便携式无线电话用于消防员的通信。这些双向便携式无线电话应为防爆型或本质安全型。

DNV CCS EX-PRO VHF

技术指标

- **频率&频道**
- 频率范围：156.000～161.450 MHz（发射）
  156.000～163.425 MHz（接收）
- 频道间隔：25 kHz
- 可用频道：33 个频道（默认）
- **技术特性**
- 发射功率：高 3.0 W / 低 1 W
- 通信方式：单工
- 热启动时间：5 秒内
- 静噪控制：√
- 双重值守：√
- 键盘锁定：√
- 节电模式：√
- 按键音开/闭：√
- 设备位置指示：√
- 防爆标志：Ex ib IIB T4 Gb
- 工作温度：-20℃～+60℃
- 存储温度：-40℃～+70℃
- 尺寸：277.5（H）×60.8（W）×44.7（D）mm
- 重量：300 g（收发信机+天线+充电电池）

设备尺寸

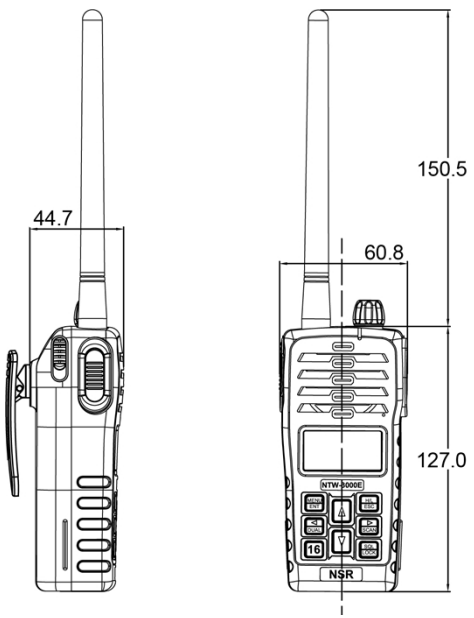

设备配置

- **标准配置**

- 收发信机 & 天线	NTW-3000E	1 套
- 充电电池	NBT800CX	1 块
- 充电器	NBT800CU	1 个
- AC/DC 适配器	NBT200CUA	1 个
- 腕绳		1 根
- 腰带夹		1 个

- **可选件**

- PTT 按钮及骨传导通信麦克风/耳机	NHS-500	1 套


充电电池


腰带夹



充电器


AC/DC 适配器


腕绳


骨传导通信麦克风/耳机


PTT 按钮



※ 技术指标以产品说明书为准